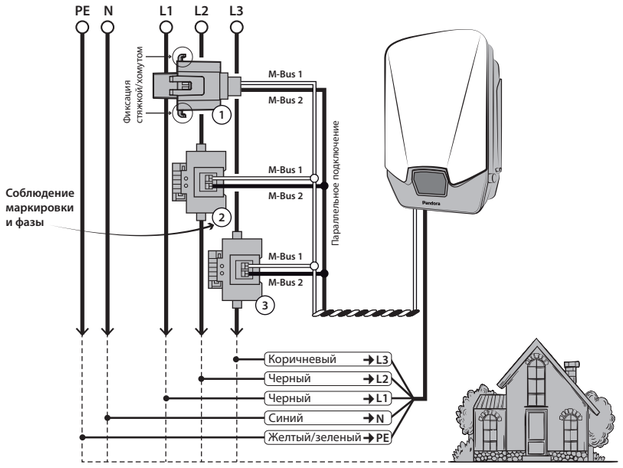

7. Ресурсы, сроки службы, хранения и гарантии производителя

Гарантийный срок эксплуатации – 3 года со дня ввода в эксплуатацию, при условии предварительного хранения не более 6 месяцев со дня изготовления, но не более 5000 часов работы в режиме зарядки автомобиля.
Изготовитель гарантирует соответствие изделия требованиям технических условий (ТУ) при соблюдении условий эксплуатации, монтажа, транспортирования и хранения.
Условия хранения и транспортирования изделия выполняются в соответствии с требованиями ГОСТ 15150-69.
Вышедшие из строя в течение гарантийного срока эксплуатации по вине завода-изготовителя составные части изделия подлежат замене или ремонту. Работа по монтажу и демонтажу компонентов изделия производится силами монтажной организации (организации, осуществляющей монтаж и комплексное обслуживание).
Потребитель лишается права на гарантийное обслуживание в следующих случаях:
- по истечении гарантийного срока эксплуатации;
- при нарушении правил монтажа, эксплуатации, транспортирования и хранения;
- при наличии механических повреждений наружных деталей изделия после момента продажи, включая воздействие огня, аварии, попадания внутрь агрессивных жидкостей и воды, небрежного обращения;
- при наличии повреждений в результате неправильной настройки или регулировки;
- при замене составных устройств изделия на устройства, не рекомендованные производителем;
- если отсутствуют заполненные должным образом свидетельство установки или гарантийный талон.

Ремонт и обслуживание изделия с истекшим гарантийным сроком осуществляется за счет средств потребителя по отдельным договорам между поставщиком/установщиком и потребителем.
Рекомендуем требовать заполнения свидетельства установки и гарантийного талона работником, производившим монтаж изделия, т.к. эти документы могут понадобиться при обращении в службу поддержки.

8. Свидетельство об установке

Я, нижеподписавшийся,
Должность, Ф.И.О._____
Степень допуска по электробезопасности (указать серию/номер подтверждающего документа)
_____,
удостоверяю, что установка изделия, описанная ниже, была произведена мною согласно инструкциям по установке, предоставленным изготовителем оборудования.
Адрес установки оборудования:_____

Описание изделия **Pandora EvaD3**
Заводской номер_____

Название организации, полный адрес и печать установщика_____
_____

Подпись_____/_____/
Расшифровка подписи
Работу принял_____/_____/
Расшифровка подписи
Дата «____»_____20____г.

9. Свидетельство о приемке

Модель изделия **Pandora EvaD3** соответствует техническим условиям
ТУ 27.12.31.000-501-89696454-2022 и признана годной для эксплуатации.

Заводской номер_____

Дата выпуска_____

Подпись лиц, ответственных за приемку_____
М.П.
Упаковщик_____

Подпись (личное клеймо)_____

10. Гарантийный талон

Модель изделия **Pandora EvaD3**

Заводской номер_____

Дата покупки «____» _____ 20____г.

Штамп предприятия торговли (монтажной организации)

Подпись продавца_____

Интернет-адрес: pandora-ev.ru | Электронная почта: info@alarmtrade.ru | Телефон: +7 (4842) 79-38-97
Сделано в России,
г. Калуга, ул. Железняки, зд. 10, стр. 10, индекс 248010, ООО «НПО «Телеметрия». v 1.0

ООО «НПО «Телеметрия»
г. Калуга 2026 г.



ПАСПОРТ ИЗДЕЛИЯ

Зарядная станция для электромобилей Pandora Eva D3 (GB/T)

+ комплект для реализации следящего режима заряда

1. Основные сведения

Pandora Eva D3 – сложное техническое изделие, предназначенное для безопасной и быстрой зарядки электрических тяговых батарей подзаряжаемых гибридов и электромобилей. Станция с функциями зарядки одного электромобиля постоянным током (DC), выпущена в модификации вывода: тип кабельной сборки стандарта CCS Combo 2. Изделие пригодно для эксплуатации только в хорошо проветриваемом и защищенном от погодных условий парковочном месте.

По безопасности и электромагнитной совместимости изделие соответствует: ГОСТ 12.2.007.0-75 «Система стандартов безопасности труда. Изделия электротехнические. Общие требования безопасности», раздел 7 ГОСТ 30804.6.4-2013 (IEC 61000-6-4:2006) «Совместимость технических средств электромагнитная. Электромагнитные помехи от технических средств, применяемых в промышленных зонах. Нормы и методы испытаний», раздел 8 ГОСТ 30804.6.2-2013 (IEC 61000-6-2:2005) «Совместимость технических средств электромагнитная. Устойчивость к электромагнитным помехам технических средств, применяемых в промышленных зонах. Требования и методы испытаний».

2. Комплектация

1. Зарядная станция 1 шт.
2. Комплект крепежа 1 шт.
3. Комплект следящего режима заряда 1 шт.
4. Паспорт изделия 1 шт.
5. Упаковка 1 шт.

3. Технические характеристики

Входные:	
Тип подключения	3P+N+PE
Схема системы заземления	TN-S, TN-C-S, TT
Входное напряжение	400 В ±10%
Входной ток	23 А
Частота питания	50 Гц
Мощность потребления в дежурном режиме	≤0,05 кВт
Мощность, макс	15 кВт

Выходные:	
Выходная мощность (DC)	15 кВт
Выходной ток (DC), макс	45 А
Выходное напряжение (DC), макс	500 В
Точность выходного тока	≤0.1%
Эффективность	≥96%
Коэффициент мощности	≥0,99
Интерфейсы / протоколы:	
Дисплей OLED 2.42”, 128x64	+
LTE-модем (4G/3G/2G) с установленной SIM-картой	+
Радиоинтерфейс 2.4 ГГц, протокол Bluetooth 5.0	+
Поддержка протокола OCPP 1.6	+
Функционал:	
Тип зарядки	DC
Светодиодная индикация	+
Управление ЭКО режимами и режимами отложенной зарядки	+
Мобильное приложение	Pandora EV
Система пофазной несимметричной загрузки и балансировки электросети домохозяйства	+
Встроенный прибор учёта электроэнергии постоянного тока	+
Кнопка аварийной остановки	+
Коннектор с кабелем 4.5 метра	GB/T
Автоматический контроль параметров безопасности (расширенная внутренняя диагностика)	+
Наличие диагностического канала связи с сервером	+
Обесточивание коннектора после завершения сессии	+
Защита от перегрева (датчик температуры, влажности и дыма)	+
Защита от пропадания напряжения по фазам	+
Защита от повышенных и пониженных значений напряжения и тока	+
Защита от короткого замыкания	+
Защита от тока утечки (диф. автомат)	+
Интеллектуальная система непрерывного мониторинга сопротивления изоляции, защита от тока утечки по каждому зарядному порту (DC-6mA) (PoMiMo)	+
Защита от импульсных перенапряжений	—
Силовой модуль Pandora PSCS-15-500	+

Внешнее исполнение:	
Размеры без кабелей ВхШхГ	559x385x177 мм
Диапазон рабочих температур	-30…+50°C
Защита	IP 54
Вид климатического исполнения	УХЛ1 по ГОСТ 15150
Скрытое расположение крепежных элементов	+
Нержавеющая сталь, антивандальный корпус с полимерным покрытием	+
Кабель подключения трансформаторов тока	FTP, 2 м
Вес	≤45 кг

4. Порядок монтажа

1. Проверьте станцию на отсутствие механических повреждений.
2. Определите место установки на стене, учитывая минимальные зазоры: сверху — 50 см, по бокам — 30 см, снизу — 100 см.
3. Снимите кронштейн со станции. Для этого выкрутите фиксирующий винт, приподнимите кронштейн и отсоедините его от стопора.
4. Надёжно закрепите кронштейн на ровной стене с помощью комплектного крепежа.
5. Установите станцию на кронштейн и зафиксируйте винтом.
6. Подключите кабель питания к отдельному автоматическому выключателю. Перед подключением убедитесь, что все провода обжаты соответствующими наконечниками.

! ЗАПРЕЩЕНО ПОДКЛЮЧАТЬ КАБЕЛЬ ПИТАНИЯ ПРИ ВКЛЮЧЕННОМ ВВОДНОМ АВТОМАТЕ.
! ЗАПРЕЩЕНО ЭКСПЛУАТИРОВАТЬ ИЗДЕЛИЕ БЕЗ ЗАЗЕМЛЯЮЩЕГО ПРОВОДА.



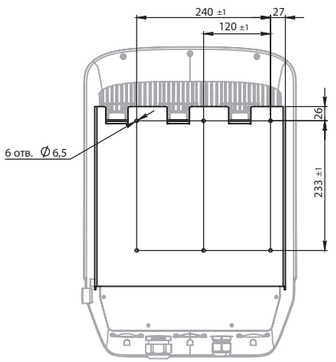

5. Правила эксплуатации

! ЗАПРЕЩЕНО
- ВНОСИТЬ ИЗМЕНЕНИЯ В КОНСТРУКЦИЮ И СОСТАВ КОМПОНЕНТОВ ИЗДЕЛИЯ;
- САМОСТОЯТЕЛЬНО ПРОВОДИТЬ ОБСЛУЖИВАНИЕ, НАЛАДКУ И РЕМОНТ ИЗДЕЛИЯ (В ПЕРИОД ГАРАНТИЙНОГО СРОКА).

Перечень обязательных работ по техническому обслуживанию изделия:

№ п/п	Наименование работ	Периодичность
1	Визуальный осмотр изделия на наличие повреждений, наличие следов перегрева компонентов.	3 мес.
2	Проверка затяжки резьбовых соединений	6 мес.
3	Общая проверка работоспособности ЭЗС	6 мес.
4	Проверка целостности коннекторов кабельных сборок	3 мес.
5	Проверка защитного заземления	1 год.

6. Порядок монтажа комплекта следящего регулирования

Подключение трансформаторов тока необходимо выполнять в строгом соответствии с прилагаемой схемой.
1. Аккуратно откройте защелки трансформаторов.
2. Установите трансформаторы на фазные проводники, соблюдая соответствие маркировки на корпусе трансформатора и фазе (трансформатор с меткой 1 должен стоять на проводе L1, 2 — на L2, и 3 — на L3).
3. Надежно зафиксируйте каждый трансформатор на проводнике, используя пластиковую стяжку или хомут.
4. Подключите все трансформаторы параллельно к линии M-BUS.

! КОМПЛЕКТ ТРАНСФОРМАТОРОВ ТОКА ПРЕДНАЗНАЧЕН ДЛЯ ПОДКЛЮЧЕНИЯ К ТРЁХФАЗНОЙ СИСТЕМЕ ЭЛЕКТРОСНАБЖЕНИЯ.
! ВСЕ РАБОТЫ НЕОБХОДИМО ВЫПОЛНЯТЬ ПРИ ОТКЛЮЧЕННОМ ВВОДНОМ АВТОМАТЕ.
! СТРОГО СОБЛЮДАЙТЕ СООТВЕТСТВИЕ ПОДКЛЮЧЕНИЯ ТРАНСФОРМАТОРОВ ТОКА К ФАЗНЫМ ПРОВОДНИКАМ.
! НЕ ДОПУСКАЕТСЯ ИСПОЛЬЗОВАТЬ ТРАНСФОРМАТОРЫ ТОКА С ПОВРЕЖДЕННЫМИ ЗАЩЕЛКАМИ, НА ПРОВОДАХ БЕЗ ИЗОЛЯЦИИ ИЛИ НА МЕДНОЙ ШИНЕ.
! ЗАРЯДНАЯ СТАНЦИЯ ПОСТАВЛЯЕТСЯ С ЗАВОДСКОЙ ПРЕДУСТАНОВКОЙ ДЛЯ НАЧАЛЬНОЙ РАБОТЫ ТРАНСФОРМАТОРОВ ТОКА.